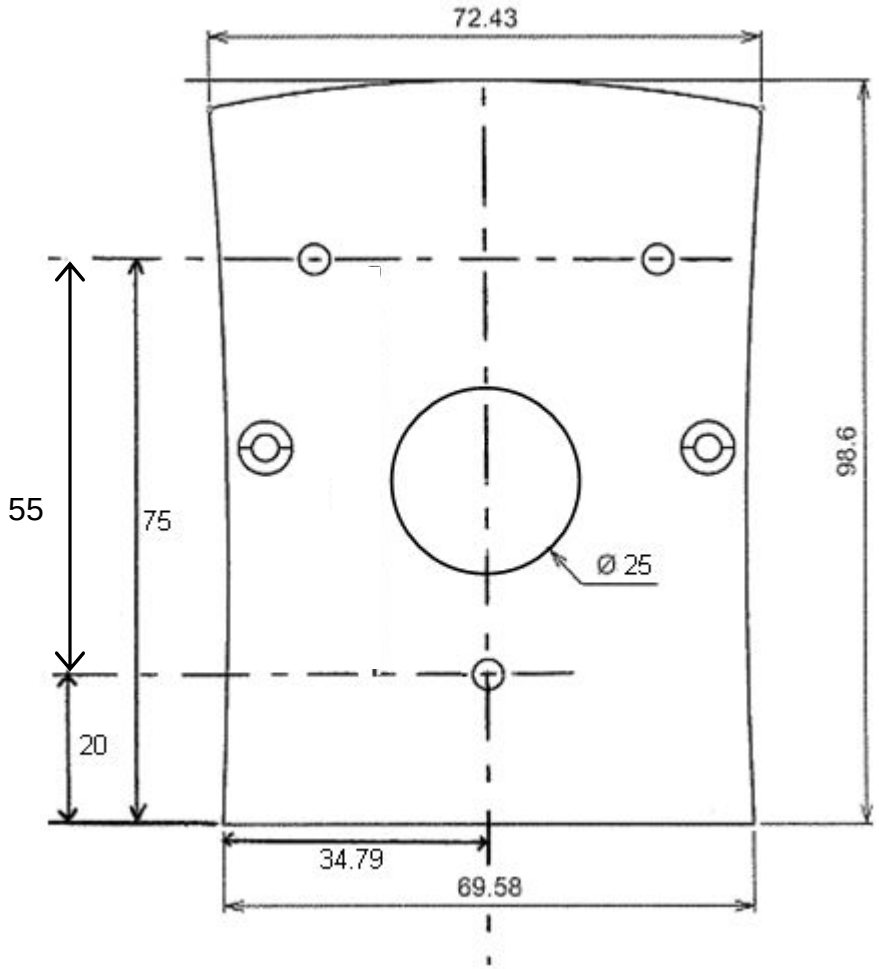Luxéo wymiary czytnika w mm